FCボレイロ成田招待　JAL CUP2013（8人制）

開催日：　2013.12.08
主催：　FCボレイロ成田
会場：　中台球技場

予　選　リ　ー　グ

更新日： 予選リーグ：１ブロック	1 FCボレイロ ファイト	2 千代田ライガーSC	3 FC根郷	勝点	勝	負	分	得点	失点	得失	順位	結果
1　FCボレイロ ファイト	＊＊＊＊＊	○ 6 - 0	● 1 - 2	**3**	1	1	0	7	2	5	2	
2　千代田ライガーSC	● 0 - 6	＊＊＊＊＊	● 0 - 4	**0**	0	2	0	0	10	-10	3	
3　FC根郷	○ 2 - 1	○ 4 - 0	＊＊＊＊＊	**6**	2	0	0	6	1	5	1	決勝T

更新日： 予選リーグ：2ブロック	4 ユーカリが丘SC	5 北貝塚FC	6 小室FC	勝点	勝	負	分	得点	失点	得失	順位	結果
4　ユーカリが丘SC	＊＊＊＊＊	● 1 - 3	○ 5 - 0	**3**	1	1	0	6	3	3	2	
5　北貝塚FC	○ 3 - 1	＊＊＊＊＊	○ 9 - 1	**6**	2	0	0	12	2	10	1	決勝T
6　小室FC	● 0 - 5	● 1 - 9	＊＊＊＊＊	**0**	0	2	0	1	14	-13	3	

更新日： 予選リーグ：3ブロック	7 成田SSS	8 印西FC	9 矢切SC	勝点	勝	負	分	得点	失点	得失	順位	結果
7　成田SSS	＊＊＊＊＊	● 0 - 3	● 1 - 3	**0**	0	2	0	1	6	-5	3	
8　印西FC	○ 3 - 0	＊＊＊＊＊	○ 4 - 0	**6**	2	0	0	7	0	7	1	決勝T
9　矢切SC	○ 3 - 1	● 0 - 4	＊＊＊＊＊	**3**	1	1	0	3	5	-2	2	

更新日： 予選リーグ：4ブロック	10 FCボレイロ ガッツ	11 布佐少年SC	12 マリーナFC	勝点	勝	負	分	得点	失点	得失	順位	結果
10　FCボレイロ ガッツ	＊＊＊＊＊	● 0 - 2	● 0 - 5	**0**	0	2	0	0	7	-7	3	
11　布佐少年SC	○ 2 - 0	＊＊＊＊＊	○ 4 - 3	**6**	2	0	0	6	3	3	1	決勝T
12　マリーナFC	○ 5 - 0	● 3 - 4	＊＊＊＊＊	**3**	1	1	0	8	4	4	2	

決勝トーナメント

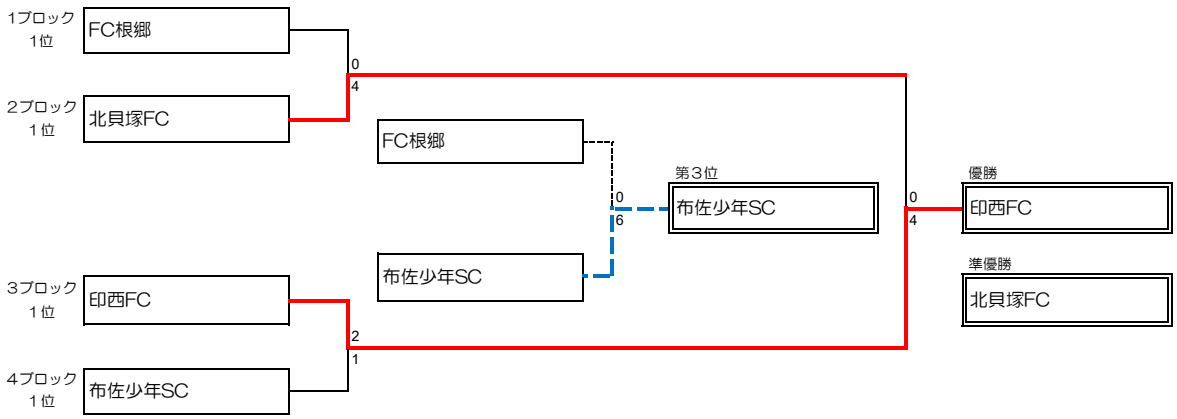
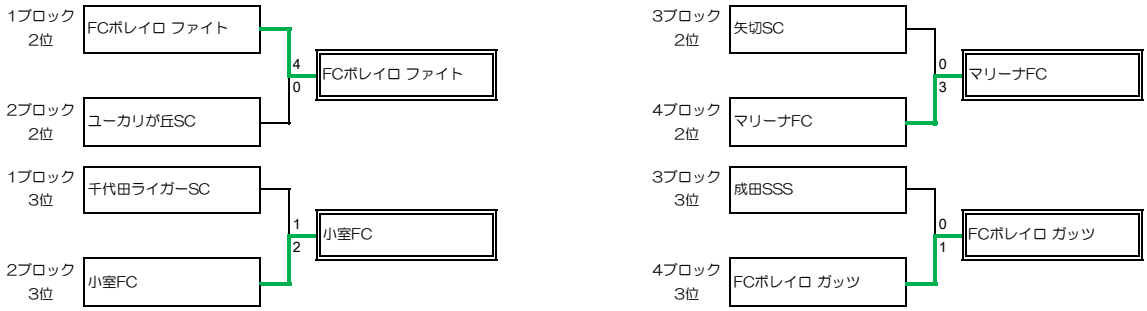
親　善　試　合